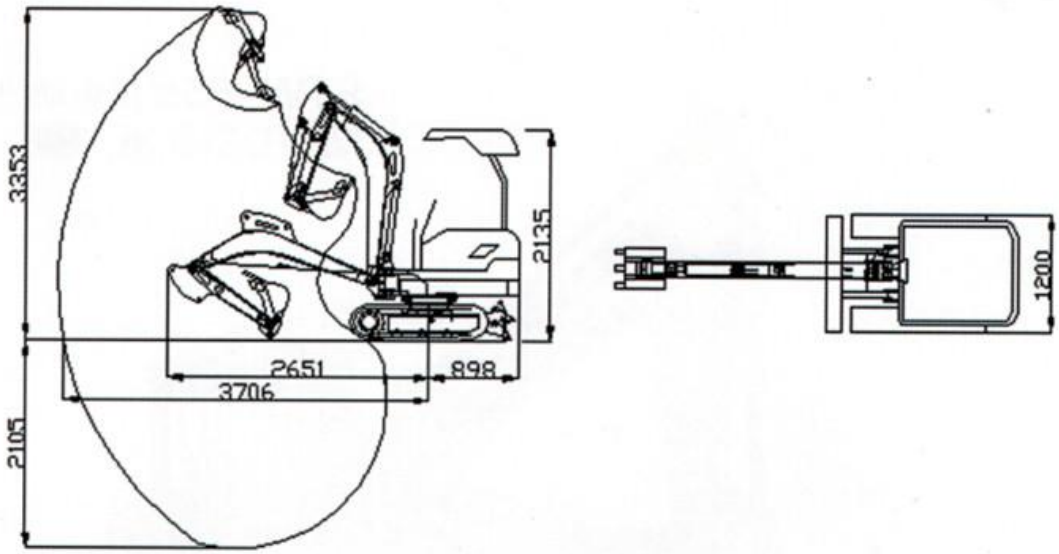


功能及特点：

该机适用于煤矿、金属矿、非金属矿、竖井、斜井及平巷掘进中的装岩、清底以及冻土层的挖掘作业。该机具有以下特点：

与传统的人工清底相比，使用该机在大大节约人工成本的同时提高了作业效率，改善了工作环境。操作者处于驾驶室保护下作业，有利于安全生产；

与传统的柴油动力小型挖掘机相比，由于采用电动液压系统，因而具有节约能源、噪音低、无尾气污染、效率高的特点，更适用于井下使用：

该机结构紧凑、外型尺寸小，分装部件小，便于垂直下井使用；采用最小回转结构，当机体上车回转时其尾部也不会超出车宽，因此更适用与井下狭小空间作业。

## 技术参数　TECHNICAL SPECIFICATIONS

| 产品型号 | STW-18 | STW-20 |
|---|---|---|
| 整机重量(T) | 1.8 | 2.2 |
| 外形（长×宽×高）(mm) | 3500×1150×2300 | 3600×1200×2300 |
| 铲斗容量(立方) | 0.03 | 0.05 |
| 最大挖掘高度(mm) | 3300 | 3500 |
| 最大挖掘深度(mm) | 2100 | 2200 |
| 最小离地间隙(mm) | 200 | 200 |
| 最大卸料高度(mm) | 1800 | 2200 |
| 最大垂直挖掘深度(mm) | 2100 | 2200 |
| 行走速度(km/h) | 0.89 | 0.89 |
| 额定工作压力(MPa) | 18 | 22 |
| 回转角度　(。) | 360 | 360 |
| 电机总功率　(kw) | 11 | 18.5 |

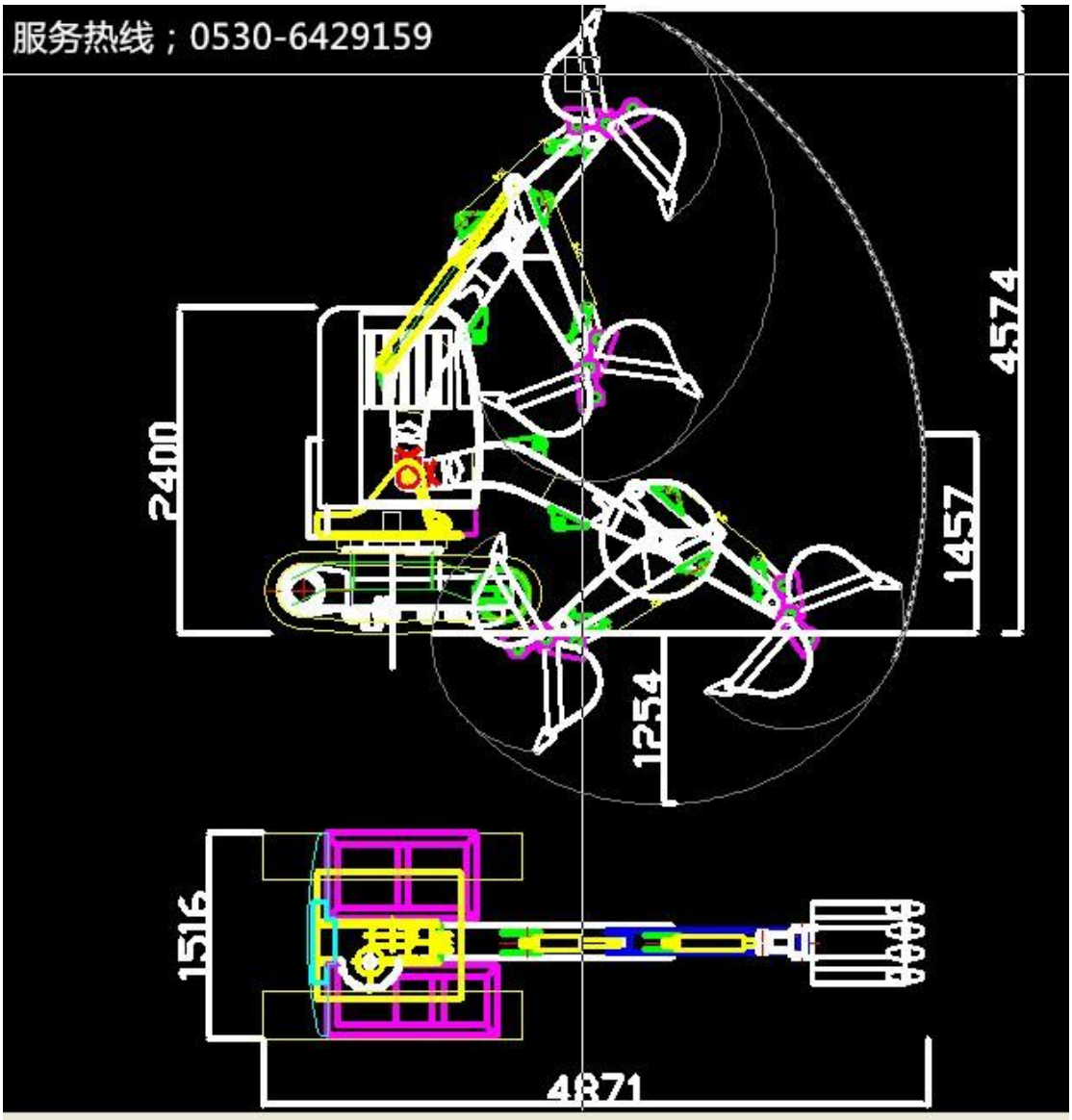
服务热线；0530-6429159
2400
1516
4871
1254
1457
4574

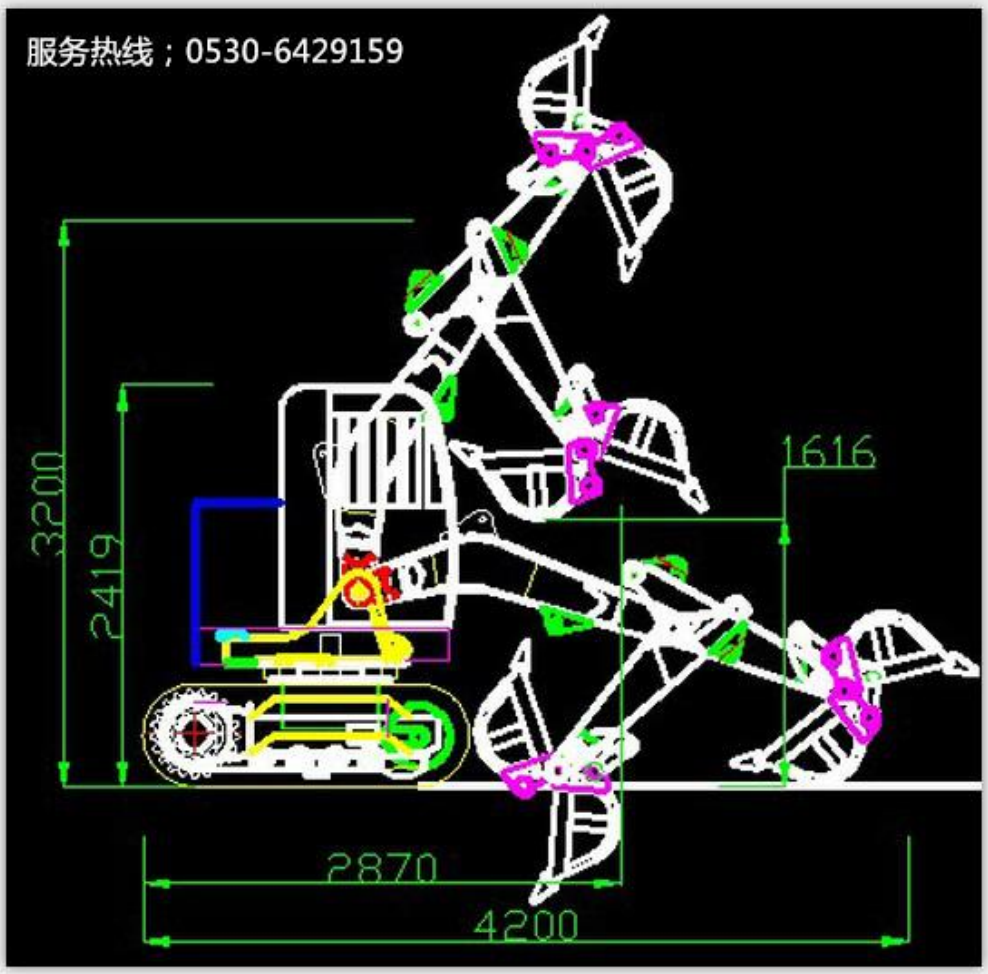
服务热线；0530-6429159
3200
2419
1616
2870
4200

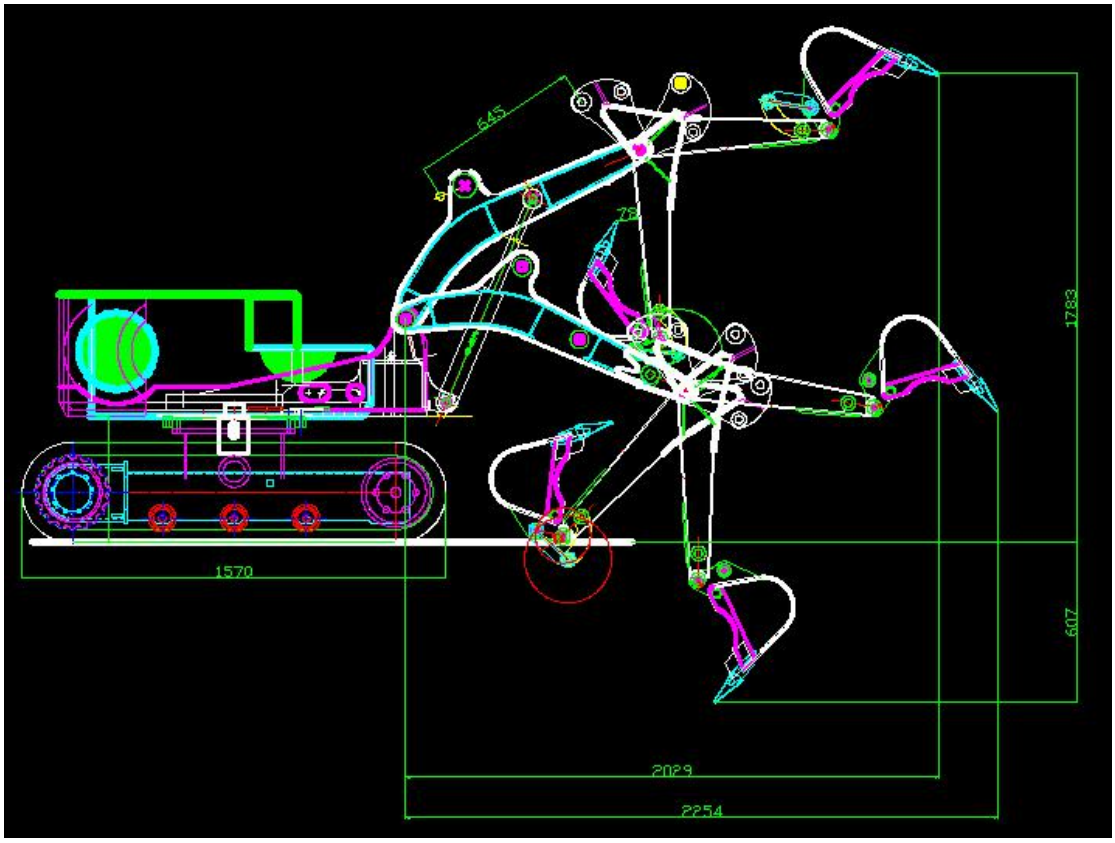
645
1783
1570
607
2029
2254

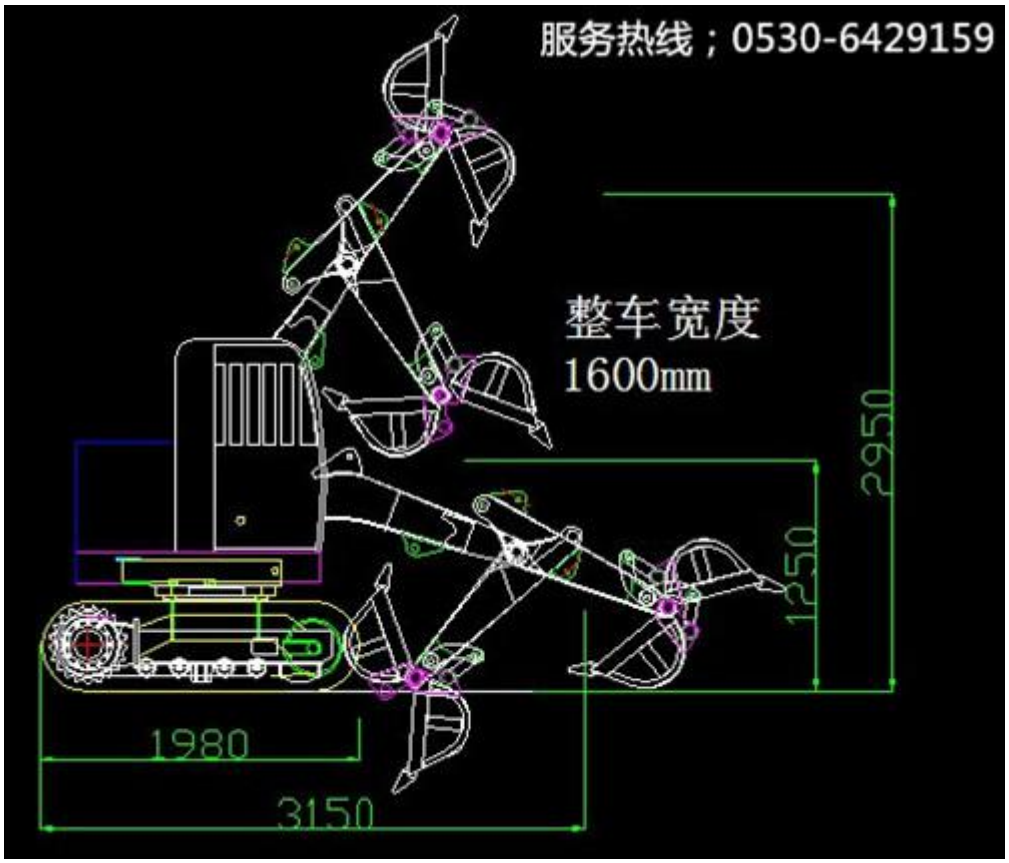
服务热线；0530-6429159
整车宽度
1600mm
2950
1250
1980
3150

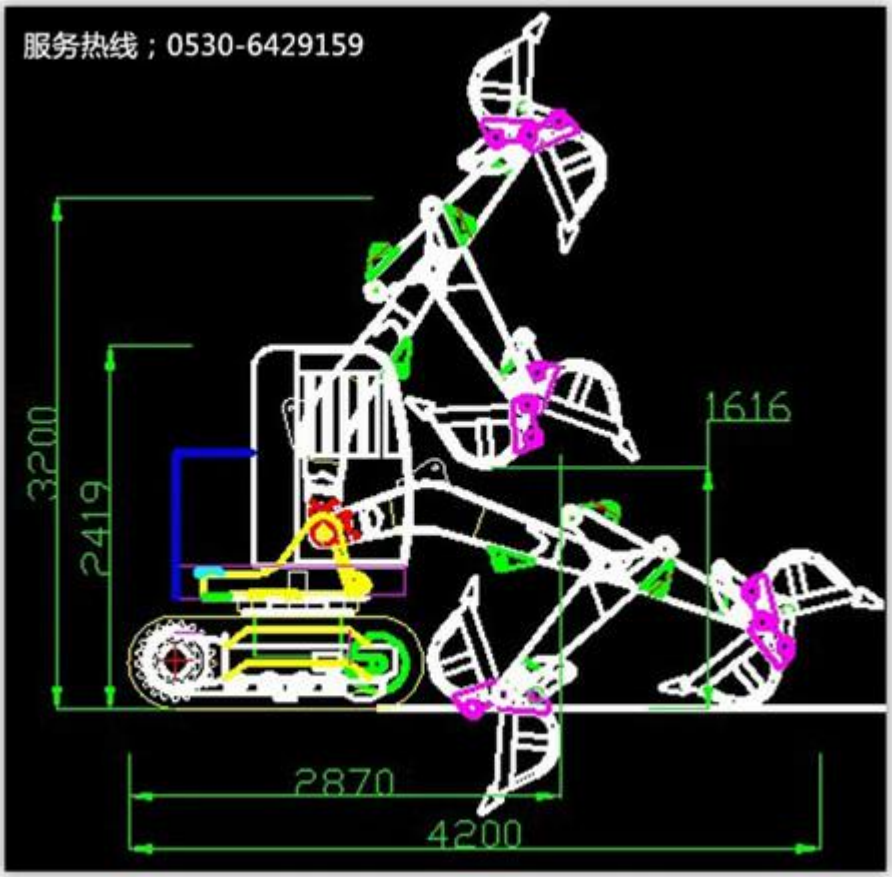
服务热线；0530-6429159
3200
2419
1616
2870
4200

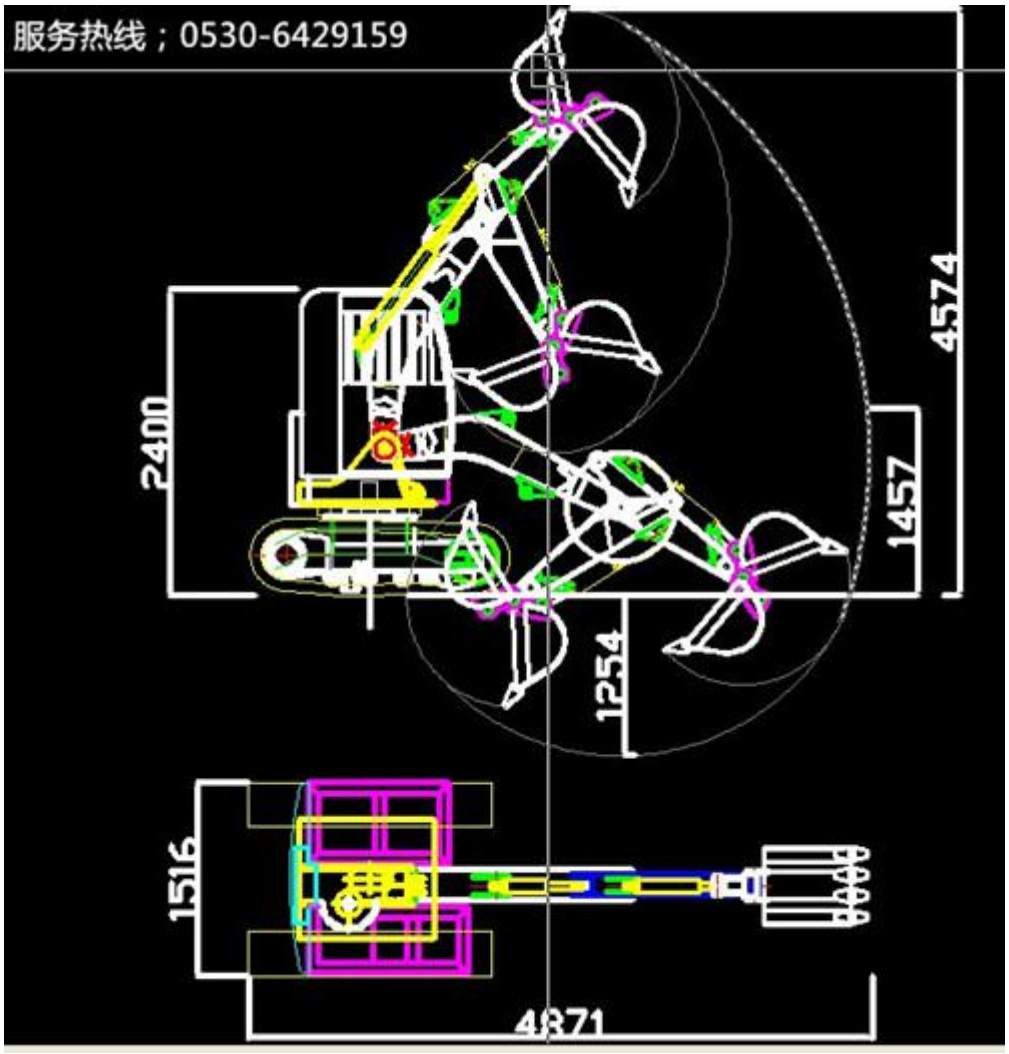
服务热线；0530-6429159
2400
1516
4871
1254
1457
4574

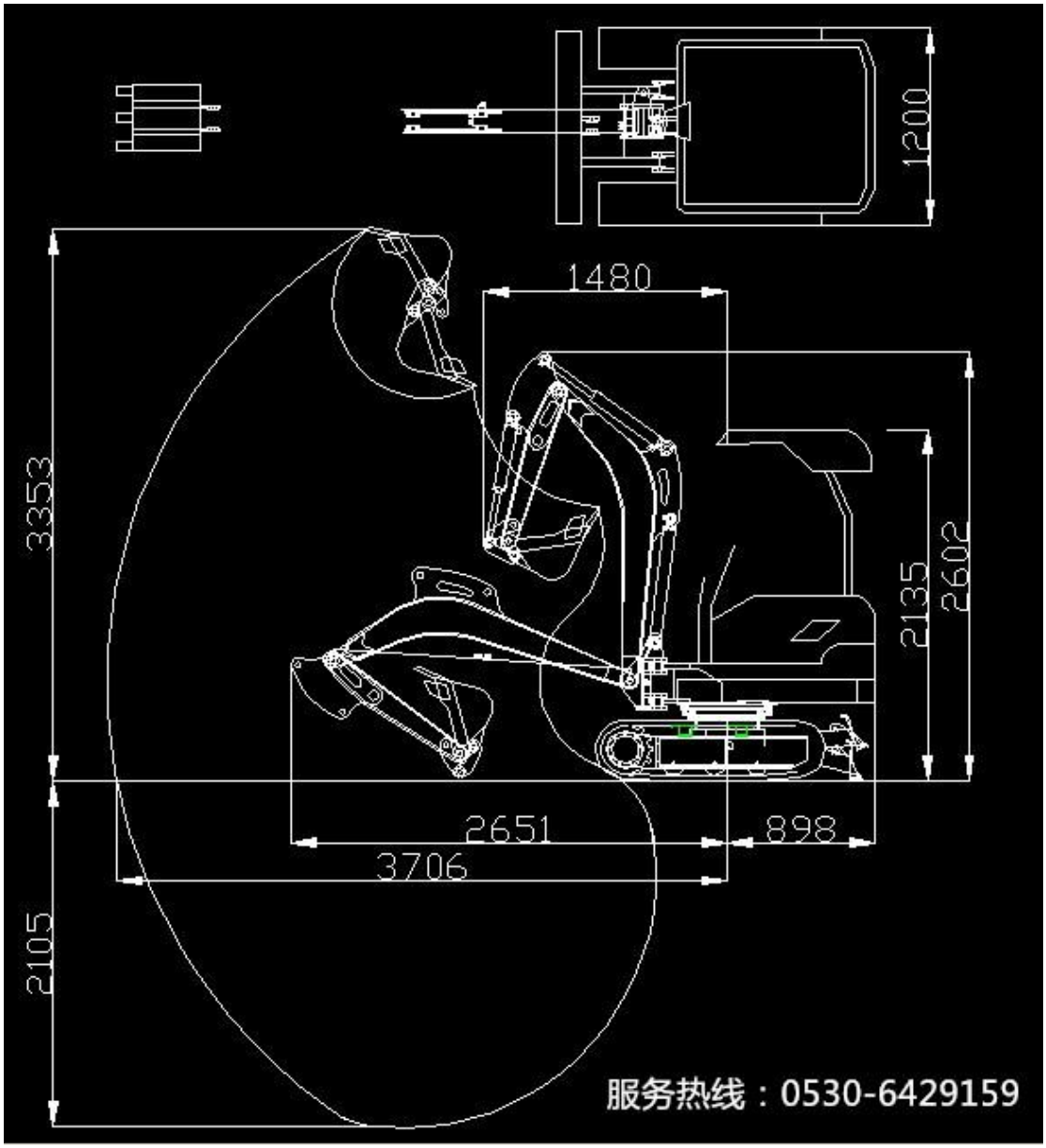
1200
1480
3353
2602
2135
2651
898
3706
2105
服务热线：0530-6429159